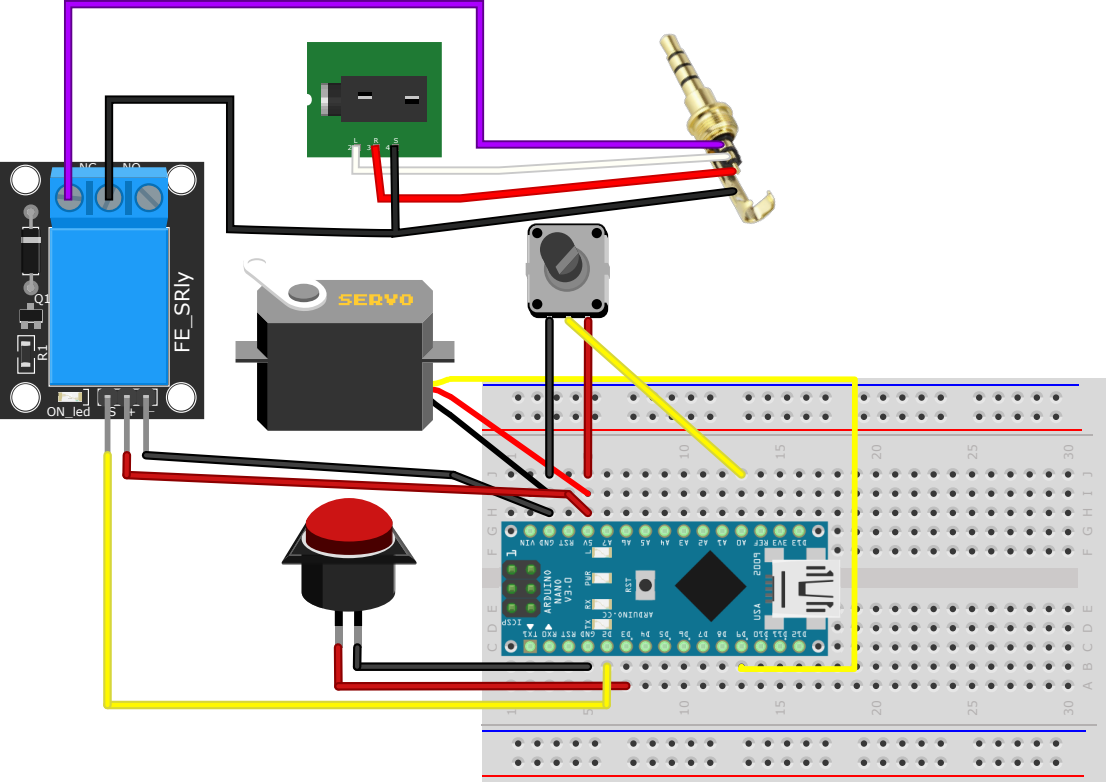
NC
NO
FE_SRly
Q1
R1
ON_led
S
+
-
SERVO
L
R
S
ARDUINO
NANO
V3.0
USA
2009